Ficha de especificação

OPS 85988 | MR16 IRC 95 | 7W DIM | 127V



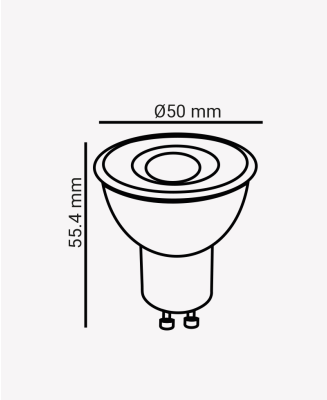

Dados Elétricos

Potência:	7W
Frequência:	60Hz
Fator de Potência:	>0.7
Corrente máxima:	0.061A
Tensão:	127V
Tipo de tensão:	Monovolt

Dados Fotométricos

Temperatura de cor:	2700K
Fluxo luminoso:	525lm
Ângulo:	36°
IRC:	IRC >95

Dados Gerais

Soquete:	GU10
Grau de Proteção:	IP20
Vida útil:	25.000h
Peso:	29g
Dimensões:	Ø50 x 55.4mm
Garantia:	3 anos
Descrição do produto:	Lâmpada MR16, 7W, 2700K, IRC >95, 127V
SKU:	OPS 85988
Composição:	Policarbonato
Conteúdo:	1 Lâmpada LED MR16
Validade:	25.000h

Retratação: Sujeito a alteração sem aviso prévio. Sempre utilize a versão mais recente

2026 OPUS LED. Todos os direitos reservados.