Ficha de especificação

OPS 89719 | Soul Direcionável | 6W | 24°





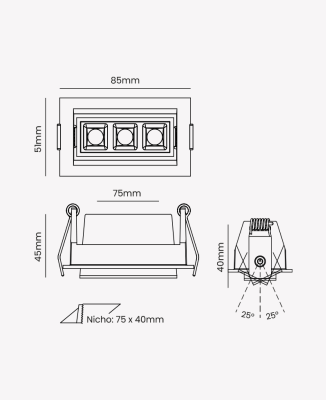

ÍRIS90

UGR16

24° ABERTURA

Dados Elétricos

Potência:	6W
Frequência:	60Hz
Fator de Potência:	>0.5
Corrente máxima:	0.056A
Tensão:	100 - 240V
Tipo de tensão:	Bivolt
Temperatura de operação:	0°C a 40°C

Dados Fotométricos

Temperatura de cor:	2700K
Fluxo luminoso:	400lm
Ângulo:	24°
IRC:	>90
UGR:	16

Dados Gerais

Grau de Proteção:	IP20
Aplicação:	Uso Interno - Teto, Embutir
Cor:	Branco
Dimensões:	85 x 51 x 45mm
Nicho:	75 x 40mm
Garantia:	3 Anos
Descrição do produto:	Spot Soul Direcionável, 6W, 24°, 2700K, Bivolt, Branco
SKU:	OPS 89719
Composição:	Alumínio
Conteúdo:	1 Luminária e 1 Driver
Validade:	Indeterminada

Retratação: Sujeito a alteração sem aviso prévio. Sempre utilize a versão mais recente

2026 OPUS LED. Todos os direitos reservados.