Ficha de especificação

OPS 34560 | G9 LED acrílica 6000K

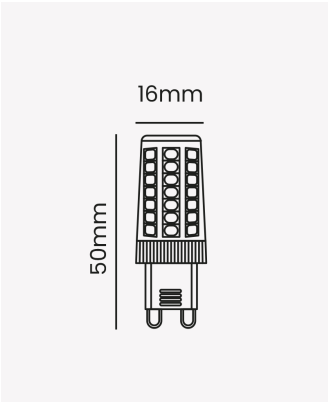

Dados Elétricos

Potência:	3.5W
Frequência:	60Hz
Fator de Potência:	>0.5
Corrente máxima:	0.52A
Tensão:	127V
Tipo de tensão:	Monovolt
Temperatura de operação:	0ºC a 40ºC

Dados Fotométricos

Temperatura de cor:	6000K
Fluxo luminoso:	350lm
Ângulo:	300º
IRC:	>80

Dados Gerais

Soquete:	G9
Grau de Proteção:	IP20
Vida útil:	15.000h
Peso:	12g
Dimensões:	16mm x 50mm
Garantia:	3 anos
Descrição do produto:	Lâmpada LED G9 acrílica, 127V, 3.5W, 6000K
SKU:	OPS 34560
Composição:	Policarbonato
Conteúdo:	1 Lâmpada

Retratação: Sujeito a alteração sem aviso prévio. Sempre utilize a versão mais recente

2025 OPUS LED. Todos os direitos reservados.