Ficha de especificação

OPS 88699 | Rubik | 10W

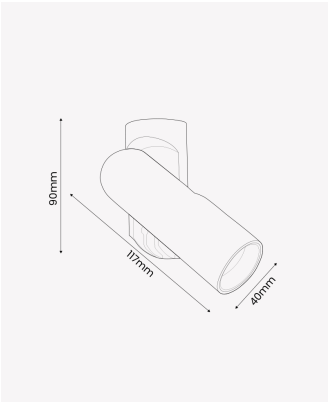

ÍRIS97

Dados Elétricos

Potência:	10W
Frequência:	50/60Hz
Fator de Potência:	>0.5
Corrente máxima:	0.078A(127V) / 0.045A(220V)
Tipo de tensão:	Bivolt
Temperatura de operação:	0°C a 40°C

Dados Fotométricos

Temperatura de cor:	3000K
Fluxo luminoso:	664lm
Ângulo:	24°
IRC:	>97

Dados Gerais

Grau de Proteção:	IP20
Aplicação:	Sobrepor
Cor:	Branco
Peso:	216g
Dimensões:	90 x 117 x 40mm
Garantia:	2 anos
Descrição do produto:	Spot sobrepor Rubik 10W, 3000K, bivolt, preto
SKU:	OPS 88699
Composição:	Alumínio
Conteúdo:	1 Spot LED
Validade:	Indeterminada

Retratação: Sujeito a alteração sem aviso prévio. Sempre utilize a versão mais recente

2025 OPUS LED. Todos os direitos reservados.