Ficha de especificação

OPS 88705 | Omni | 5W



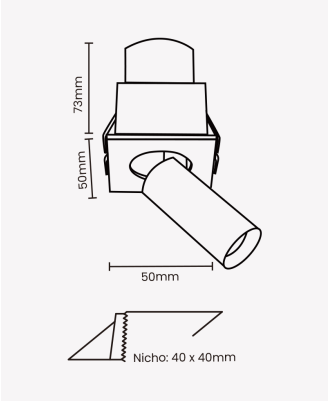

ÍRIS97

Dados Elétricos

Potência:	5W
Frequência:	50/60Hz
Fator de Potência:	>0.5
Corrente máxima:	0.039A (127V) / 0.022A(220V)
Tipo de tensão:	Bivolt
Temperatura de operação:	0°C a 40°C

Dados Fotométricos

Temperatura de cor:	3000K
Fluxo luminoso:	316lm
Ângulo:	38°
IRC:	>97

Dados Gerais

Grau de Proteção:	IP20
Cor:	Branco
Peso:	166g
Dimensões:	50 x 50 x 73mm
Nicho:	40 x 40mm
Garantia:	2 anos
Descrição do produto:	Spot Omni 5W, 3000K, bivolt, branco
SKU:	OPS 88705
Composição:	Alumínio
Conteúdo:	1 spot LED
Validade:	Indeterminada

Retratação: Sujeito a alteração sem aviso prévio. Sempre utilize a versão mais recente

2026 OPUS LED. Todos os direitos reservados.