Ficha de especificação

OPS 88064 | Fonte Ultra Slim | 60W | 12V



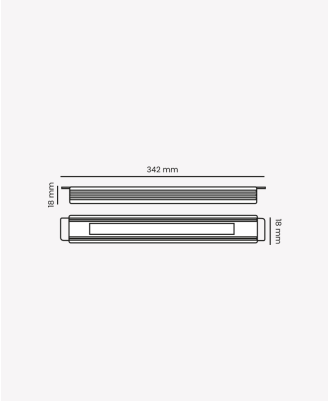

Dados Elétricos

Potência:	60W
Frequência:	50/60Hz
Tipo de tensão:	Bivolt
Tensão de entrada:	100 - 240V AC
Tensão de saída:	12V DC

Dados Gerais

Grau de Proteção:	IP20
Peso:	90g
Dimensões:	342 x 18 x 18mm
Garantia:	3 anos
Descrição do produto:	Fonte Ultra Slim 60W, 12V
SKU:	OPS 88064
Composição:	Alumínio
Conteúdo:	1 Fonte Ultra Slim
Validade:	Indeterminado

Retratação: Sujeito a alteração sem aviso prévio. Sempre utilize a versão mais recente

2026 OPUS LED. Todos os direitos reservados.