Ficha de especificação

OPS 89924 | Driver Dimerizável | 10W | IP20



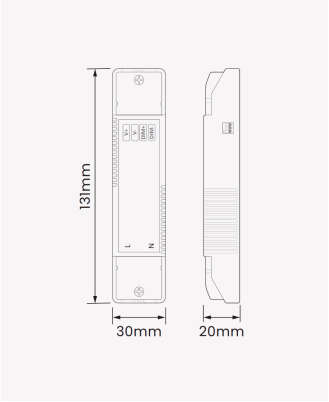

Dados Elétricos

Potência:	10W
Frequência:	50/60Hz
Fator de Potência:	>0.9
Corrente máxima:	0.39A
Tensão:	100-240V

Dados Gerais

Grau de Proteção:	IP20
Dimensões:	131 x 30 x 20mm
Garantia:	3 anos
SKU:	OPS 89924

Retratação: Sujeito a alteração sem aviso prévio. Sempre utilize a versão mais recente

2026 OPUS LED. Todos os direitos reservados.