# Ficha de especificação

## OPS 01481 | ECOLITE ROUND | Embutir Recuado | MR11





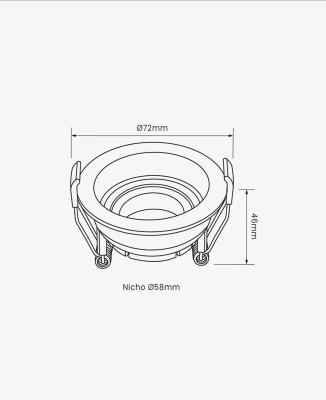


### Dados Elétricos

| | |
|---|---|
| Potência: | 40W |
| Temperatura de operação: | 0°C a 40°C |

### Dados Gerais

| | |
|---|---|
| Soquete: | GU10 |
| Número de lâmpadas: | 1 |
| Compatível: | MR11 |
| Grau de Proteção: | IP20 |
| Aplicação: | Embutir |
| Cor: | Branco |
| Peso: | 41g |
| Dimensões: | Ø72*46mm |
| Nicho: | Ø58mm |
| Garantia: | 2 ANOS |
| Descrição do produto: | Spot Recuado Redondo Branco |
| SKU: | OPS 01481 |
| Composição: | PC |
| Conteúdo: | 1 par de molas; 1 soquete GU10 |
| Validade: | Indeterminada |

Retratação: Sujeito a alteração sem aviso prévio. Sempre utilize a versão mais recente



2026 OPUS LED. Todos os direitos reservados.