Ficha de especificação

OPS 01498 | ECOLITE ROUND | Embutir Recuado | MR16

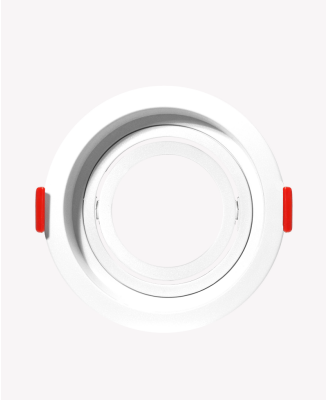



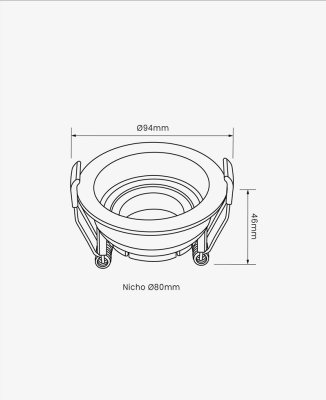

Dados Elétricos

Potência:	40W
Temperatura de operação:	0°C a 40°C

Dados Gerais

Soquete:	GU10
Número de lâmpadas:	1
Compatível:	MR16
Grau de Proteção:	IP20
Aplicação:	Embutir
Cor:	Branco
Peso:	51g
Dimensões:	Ø94*46mm
Nicho:	Ø80mm
Garantia:	2 ANOS
Descrição do produto:	Spot Recuado Redondo Branco
SKU:	OPS 01498
Composição:	PC
Conteúdo:	1 par de molas; 1 soquete GU10
Validade:	Indeterminada

Retratação: Sujeito a alteração sem aviso prévio. Sempre utilize a versão mais recente

2026 OPUS LED. Todos os direitos reservados.