Ficha de especificação

OPS 02723 | Projeto Loop | 12W | 3000K | 24V





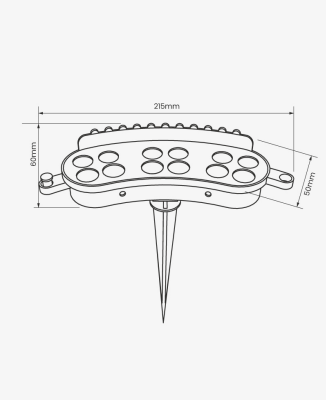

Dados Elétricos

Potência:	12W
Potência LED:	12W
Tensão:	24V
Tipo de tensão:	DC
Temperatura de operação:	-10°C a 40°C

Dados Fotométricos

Temperatura de cor:	3000K
Fluxo luminoso:	690lm
Eficiência Luminosa:	56lm/W
Ângulo:	24°
IRC:	>80
UGR:	16
Dimerizável:	Não

Dados Gerais

Grau de Proteção:	IP65
Aplicação:	Espeto jardim
Vida útil:	30000h
Cor:	Cinza
Peso:	275g
Dimensões:	215*60*50mm
Cabo:	2*0.3mm²
Descrição do produto:	PROJETOR LOOP 12W 3000K 24V
SKU:	OPS 02723
Composição:	Alumínio + Vidro
Conteúdo:	1 luminária + 1 espeto

Retratação: Sujeito a alteração sem aviso prévio. Sempre utilize a versão mais recente

2026 OPUS LED. Todos os direitos reservados.