Ficha de especificação

OPS 88088 | Fonte Ultra Slim | 48W | IP20



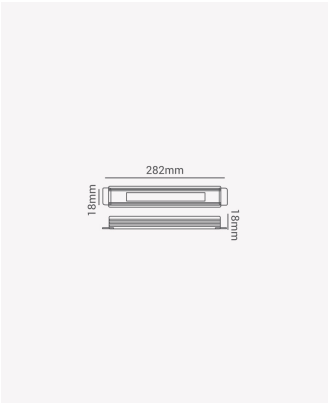

24V

Dados Elétricos

Potência:	48W
Frequência:	50/60Hz
Tipo de tensão:	Bivolt
Tensão de entrada:	100 - 240V AC
Tensão de saída:	24V DC

Dados Gerais

Grau de Proteção:	IP20
Peso:	75g
Dimensões:	282 x 18 x 18mm
Garantia:	3 anos
Descrição do produto:	Fonte slim 48W, 24V
SKU:	OPS 88088
Composição:	Alumínio
Conteúdo:	1 Fonte slim
Validade:	Indeterminado

Retratação: Sujeito a alteração sem aviso prévio. Sempre utilize a versão mais recente

2026 OPUS LED. Todos os direitos reservados.