Ficha de especificação

OPS 88033 | Fonte Ultra Slim 24W | 12V

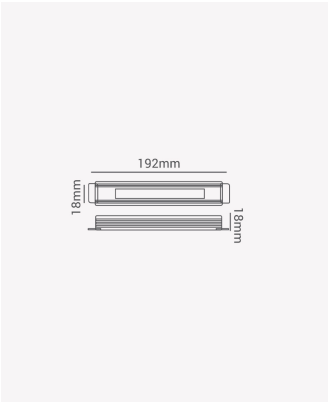

Dados Elétricos

Potência:	24W
Frequência:	50/60Hz
Tipo de tensão:	Bivolt
Tensão de entrada:	100 - 240V AC
Tensão de saída:	12V DC

Dados Gerais

Grau de Proteção:	IP20
Peso:	47g
Dimensões:	176 x 18 x 18mm
Garantia:	3 anos
Descrição do produto:	Fonte Ultra Slim 24W, 12V
SKU:	OPS 88033
Composição:	Alumínio
Conteúdo:	1 Fonte Ultra Slim
Validade:	Indeterminado

Retratação: Sujeito a alteração sem aviso prévio. Sempre utilize a versão mais recente

2025 OPUS LED. Todos os direitos reservados.