Ficha de especificação

OPS 39909 | G9 leitosa 3000K (220V)



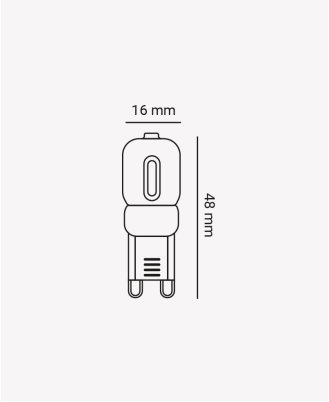

Dados Elétricos

Potência:	2W
Frequência:	60Hz
Fator de Potência:	>0.5
Tensão:	220V
Temperatura de operação:	0° - 40°C

Dados Fotométricos

Temperatura de cor:	3000K
Fluxo luminoso:	180lm
Eficiência Luminosa:	90lm/W
Ângulo:	300°
IRC:	>80

Dados Gerais

Soquete:	G9
Grau de Proteção:	IP20
Difusor:	leitoso
Peso:	4g
Dimensões:	Ø16 x 48mm
Garantia:	3 anos
Descrição do produto:	Lâmpada G9 220V, 2W, 3000K
SKU:	OPS 39909
Composição:	Policarbonato
Conteúdo:	1 lâmpada
Validade:	Indeterminado

Retratação: Sujeito a alteração sem aviso prévio. Sempre utilize a versão mais recente

2026 OPUS LED. Todos os direitos reservados.