Ficha de especificação

ECO 36243 | Spot sobrepor direcionável com canopla 6500K branco



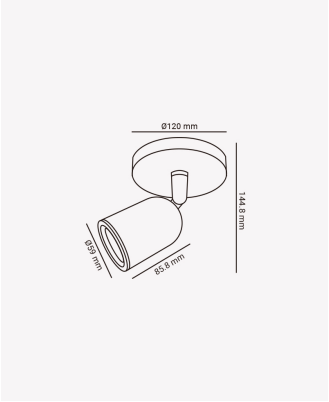

Dados Elétricos

Potência:	7W
Frequência:	60Hz
Fator de Potência:	>0.45
Corrente máxima:	0.15A
Tensão:	100-240V
Tipo de tensão:	Bivolt
Temperatura de operação:	0°C a 40°C

Dados Fotométricos

Temperatura de cor:	6500K
Fluxo luminoso:	560lm
Ângulo:	45°
IRC:	>80

Dados Gerais

Grau de Proteção:	IP20
Cor:	Branco
Dimensões:	Ø120 x 144.8 x 85.5mm
Garantia:	1 ano
Descrição do produto:	Spot - sobrepor, direcionável, com canopla, LED, 6500K, bivolt, branco
SKU:	ECO 36243
Composição:	Policarbonato
Conteúdo:	1 Spot LED e 1 canopla
Validade:	Indeterminado

Retratação: Sujeito a alteração sem aviso prévio. Sempre utilize a versão mais recente

2026 OPUS LED. Todos os direitos reservados.