Ficha de especificação

OPS 84103 | Módulo AR70 6° 2700K

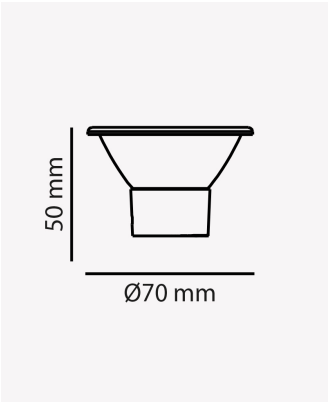

Dados Elétricos

Potência:	7W
Frequência:	60Hz
Fator de Potência:	>0.5
Corrente máxima:	0.114A
Tensão:	100-240V
Tipo de tensão:	Bivolt
Temperatura de operação:	0°C a 40°C

Dados Fotométricos

Temperatura de cor:	2700K
Fluxo luminoso:	350lm
Ângulo:	6°
IRC:	>70

Dados Gerais

Grau de Proteção:	IP20
Peso:	40g
Dimensões:	Ø70 x 45.5mm
Garantia:	1 ano
Descrição do produto:	Módulo AR70 6°- 7W, 2700K, 350lm, bivolt
SKU:	OPS 84103
Composição:	Policarbonato e alumínio
Conteúdo:	1 módulo AR70 6°
Validade:	Indeterminado

Retratação: Sujeito a alteração sem aviso prévio. Sempre utilize a versão mais recente

2026 OPUS LED. Todos os direitos reservados.