Ficha de especificação

OPS 32665 | Módulo AR70 24° 2700K



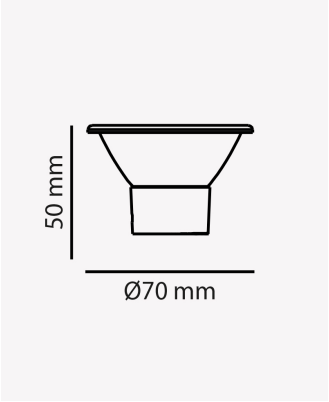

Dados Elétricos

Potência:	7W
Frequência:	50/60Hz
Fator de Potência:	>0.5
Corrente máxima:	0.114A
Tensão:	100-240V
Tipo de tensão:	Bivolt
Temperatura de operação:	0°C a 40°C

Dados Fotométricos

Temperatura de cor:	2700K
Fluxo luminoso:	500lm
Ângulo:	24°
IRC:	>80

Dados Gerais

Grau de Proteção:	IP20
Peso:	40g
Dimensões:	Ø70 x 48mm
Garantia:	2 anos
Descrição do produto:	Módulo AR70 24°- 7W, 2700K, 500lm, bivolt
SKU:	OPS 32665
Composição:	Policarbonato e alumínio
Conteúdo:	1 módulo AR70 12°
Validade:	Indeterminada

Retratação: Sujeito a alteração sem aviso prévio. Sempre utilize a versão mais recente

2026 OPUS LED. Todos os direitos reservados.