OPS 39176 | Perfil Edge sobrepor



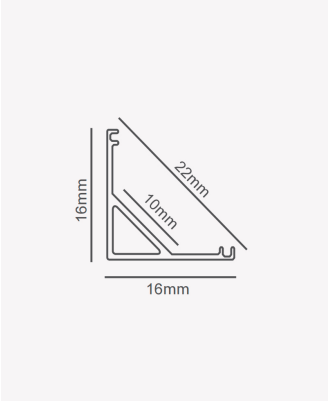

Dados Fotométricos

Ângulo:	120°

Dados Gerais

Aplicação:	Parede e teto
Difusor:	Ácrilico leitoso
Cor:	Preto
Peso:	77g/m
Dimensões:	2000 x 10mm
Garantia:	2 anos
Descrição do produto:	Edge - perfil de sobrepor para móveis, 2m, preto
SKU:	OPS 39176
Composição:	Alumínio
Conteúdo:	1 difusor
Validade:	Indeterminado

Retratação: Sujeito a alteração sem aviso prévio. Sempre utilize a versão mais recente

2026 OPUS LED. Todos os direitos reservados.