Ficha de especificação

PRO 39268 | Perfil 35 | Embutir - 3m - Branco

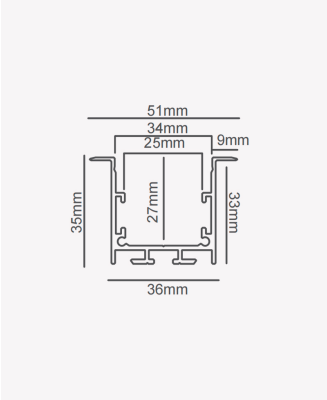

Dados Fotométricos

Ângulo:	110°

Dados Gerais

Aplicação:	Parede e teto
Difusor:	Ácrilico leitoso
Cor:	Branco
Peso:	592g/m
Dimensões:	3000 x 25mm
Nicho:	36mm
Garantia:	2 anos
Descrição do produto:	Perfil 35 - embutir, 3m, branco
SKU:	PRO 39268
Composição:	Alumínio
Conteúdo:	1 difusor
Validade:	Indeterminado

Retratação: Sujeito a alteração sem aviso prévio. Sempre utilize a versão mais recente

2025 OPUS LED. Todos os direitos reservados.