# Ficha de especificação

## OPS 39282 | Perfil 35 | Embutir - 2m - Preto

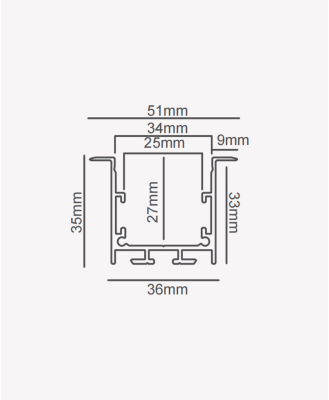


### Dados Fotométricos

| | |
|---|---|
| Ângulo: | 110° |

### Dados Gerais

| | |
|---|---|
| Aplicação: | Parede e teto |
| Difusor: | Ácrilico leitoso |
| Cor: | Preto |
| Peso: | 592g/m |
| Dimensões: | 2000 x 25mm |
| Nicho: | 36mm |
| Garantia: | 2 anos |
| Descrição do produto: | Perfil 35 - embutir, 2m, preto |
| SKU: | OPS 39282 |
| Composição: | Alumínio |
| Conteúdo: | 1 difusor |
| Validade: | Indeterminado |

Retratação: Sujeito a alteração sem aviso prévio. Sempre utilize a versão mais recente



2025 OPUS LED. Todos os direitos reservados.