Ficha de especificação

OPS 39121 | Perfil Floor | 2m



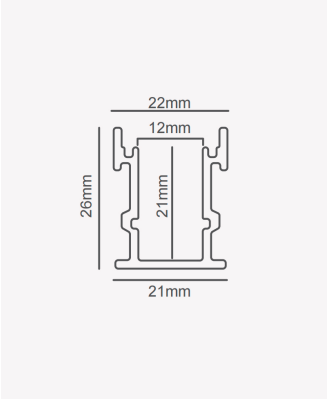

Dados Fotométricos

Ângulo:	60°

Dados Gerais

Aplicação:	Piso
Difusor:	Ácrilico leitoso
Cor:	Alumínio
Peso:	359g/m
Dimensões:	3000 x 12mm
Nicho:	36mm
Garantia:	2 anos
Descrição do produto:	Floor - perfil de embutir para pisos, 2m, alumínio
SKU:	OPS 39121
Composição:	Alumínio
Conteúdo:	1 difusor
Validade:	Indeterminado

Retratação: Sujeito a alteração sem aviso prévio. Sempre utilize a versão mais recente

2026 OPUS LED. Todos os direitos reservados.