OPS 81683 | Perfil Inverse | Sobrepor - Branco



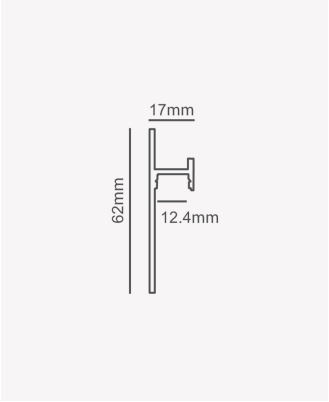

Dados Fotométricos

Ângulo:	50°

Dados Gerais

Aplicação:	Parede
Difusor:	Ácrilico leitoso
Cor:	Branco
Peso:	520g/m
Dimensões:	3000 x 12.4mm
Garantia:	2 anos
Descrição do produto:	Perfil Inverse - sobrepor, 3m, branco
SKU:	OPS 81683
Composição:	Alumínio
Conteúdo:	1 difusor
Validade:	Indeterminado

Retratação: Sujeito a alteração sem aviso prévio. Sempre utilize a versão mais recente

2026 OPUS LED. Todos os direitos reservados.