Ficha de especificação

OPS 39114 | Perfil Nano | Embutir - Branco



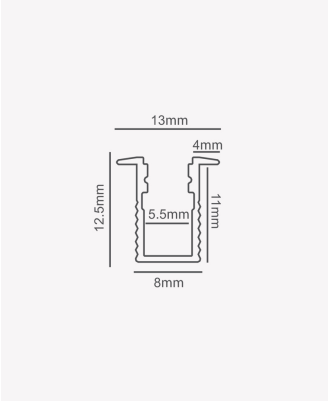

Dados Fotométricos

Ângulo:	50°

Dados Gerais

Aplicação:	Parede e teto
Difusor:	Ácrilico leitoso
Cor:	Branco
Peso:	75g/m
Dimensões:	2000 x 5.5mm
Nicho:	8mm
Garantia:	2 anos
Descrição do produto:	Nano - perfil de embutir, 2m
SKU:	OPS 39114
Composição:	Alumínio
Conteúdo:	1 difusor
Validade:	Indeterminado

2026 OPUS LED. Todos os direitos reservados.