Ficha de especificação

OPS 83809 | Soul Embutir | 2W | 18°





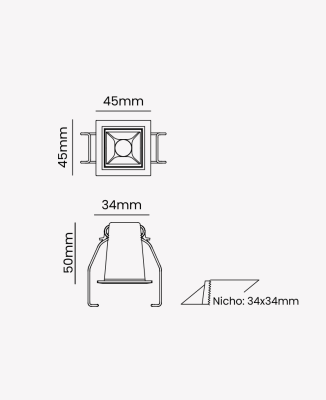

ÍRIS90

UGR13

15° ABERTURA

Dados Elétricos

Potência:	2W
Frequência:	60Hz
Fator de Potência:	>0.5
Corrente máxima:	0.020A
Tensão:	100 - 240V
Tipo de tensão:	Bivolt
Temperatura de operação:	0°C a 40°C

Dados Fotométricos

Temperatura de cor:	2700K
Fluxo luminoso:	120lm
Ângulo:	18°
IRC:	>90
UGR:	13

Dados Gerais

Grau de Proteção:	IP20
Aplicação:	Uso Interno - Teto, Embutir
Cor:	Preto
Dimensões:	45 x 45 x 50mm
Nicho:	34 x 34mm
Garantia:	3 Anos
Descrição do produto:	Spot Soul Embutir, 2W, Bivolt, 15°, 2700K, Preto.
SKU:	OPS 83809
Composição:	Alumínio
Conteúdo:	1 Luminária e 1 Driver
Validade:	Indeterminada

Retratação: Sujeito a alteração sem aviso prévio. Sempre utilize a versão mais recente

2026 OPUS LED. Todos os direitos reservados.