Ficha de especificação

OPS 83915 | Soul Sobrepor | 10W | 30°





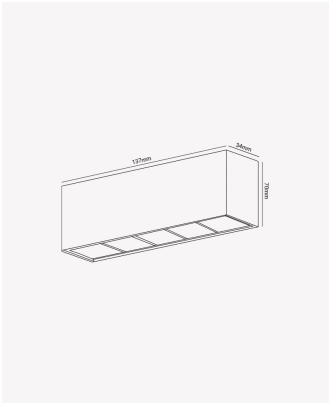

ÍRIS90

UGR13

30°
ABERTURA

Dados Elétricos

Potência:	10W
Frequência:	60Hz
Fator de Potência:	>0.5
Corrente máxima:	0.089A
Tensão:	100 - 240V
Tipo de tensão:	Bivolt
Temperatura de operação:	0°C a 40°C

Dados Fotométricos

Temperatura de cor:	2700K
Fluxo luminoso:	600lm
Ângulo:	30°
IRC:	>90
UGR:	13

Dados Gerais

Grau de Proteção:	IP20
Aplicação:	Uso Interno - Teto, Embutir
Cor:	Preto
Dimensões:	137 x 70 x 34mm
Garantia:	3 Anos
Descrição do produto:	Spot Soul Sobrepor, 20W, 30°, 2700K, Bivolt, Preto.
SKU:	OPS 83915
Composição:	Alumínio
Conteúdo:	1 Luminária e 1 Driver
Validade:	Indeterminada

Retratação: Sujeito a alteração sem aviso prévio. Sempre utilize a versão mais recente

2026 OPUS LED. Todos os direitos reservados.