Ficha de especificação

OPS 83878 | Soul Sobrepor | 20W | 30º

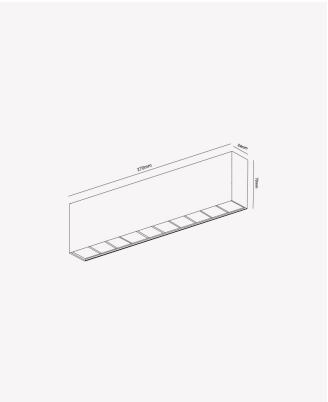

ÍRIS90

UGR13

30º ABERTURA

Dados Elétricos

Potência:	20W
Frequência:	60Hz
Fator de Potência:	>0.5
Corrente máxima:	0.176A
Tensão:	100 - 240V
Tipo de tensão:	Bivolt
Temperatura de operação:	0ºC a 40ºC

Dados Fotométricos

Temperatura de cor:	2700K
Fluxo luminoso:	1200lm
Ângulo:	30º
IRC:	>90
UGR:	13

Dados Gerais

Grau de Proteção:	IP20
Aplicação:	Uso Interno - Teto, Embutir
Cor:	Branco com Preto
Dimensões:	270 x 70 x 34mm
Garantia:	3 Anos
Descrição do produto:	Spot Soul Sobrepor, 20W, 30º, 2700K, Bivolt, Branco com Preto.
SKU:	OPS 83878
Composição:	Alumínio
Conteúdo:	1 Luminária e 1 Driver
Validade:	Indeterminada

Retratação: Sujeito a alteração sem aviso prévio. Sempre utilize a versão mais recente

2025 OPUS LED. Todos os direitos reservados.