Ficha de especificação

OPS 84714 | Soul Wall Washer | 22W - 3000K

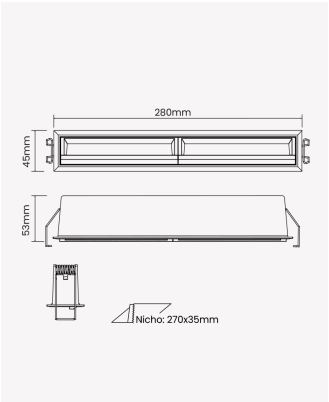

Dados Elétricos

Potência:	22W
Frequência:	60Hz
Fator de Potência:	>0.5
Corrente máxima:	0.196A
Tensão:	100 - 240V
Tipo de tensão:	Bivolt
Temperatura de operação:	0°C a 40°C

Dados Fotométricos

Temperatura de cor:	3000K
Fluxo luminoso:	1120lm
Ângulo:	30°
IRC:	>90
UGR:	Facho Assimétrico

Dados Gerais

Grau de Proteção:	IP20
Aplicação:	Uso Interno - Teto, Embutir
Cor:	Preto
Dimensões:	280 x 45 x 53mm
Nicho:	270 x 35mm
Garantia:	3 Anos
Descrição do produto:	Spot Soul Wall Washer, 20W, 30°, 3000K, Bivolt, Preto.
SKU:	OPS 84714
Composição:	Alumínio
Conteúdo:	1 Luminária e 1 Driver
Validade:	Indeterminado

Retratação: Sujeito a alteração sem aviso prévio. Sempre utilize a versão mais recente

2025 OPUS LED. Todos os direitos reservados.