Ficha de especificação

OPS 83144 | Soul 6W - 4000K

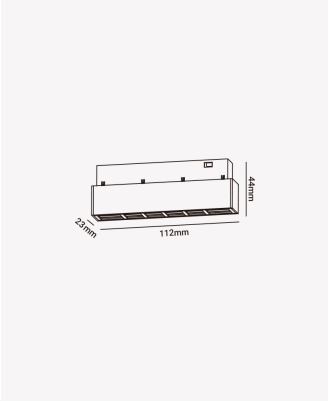

Dados Elétricos

Potência:	6W
Tensão:	48V
Tipo de tensão:	Monovolt
Temperatura de operação:	0°C a 40°C

Dados Fotométricos

Temperatura de cor:	4000K
Fluxo luminoso:	222lm
Ângulo:	24°
IRC:	>90

Dados Gerais

Grau de Proteção:	IP20
Peso:	62g
Dimensões:	112 x 44 x 23mm
Garantia:	2 anos
Descrição do produto:	Soul - módulo magnético, 6W, 180lm, 48V, 4000K
SKU:	OPS 83144
Composição:	Alumínio
Conteúdo:	1 módulo
Validade:	Indeterminado

Retratação: Sujeito a alteração sem aviso prévio. Sempre utilize a versão mais recente

2025 OPUS LED. Todos os direitos reservados.