Ficha de especificação

OPS 80419 | Spot de trilho PAR20 - Preto



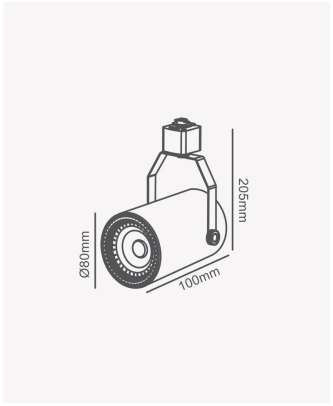

Dados Elétricos

Potência:	Máx. 40W
Tipo de tensão:	Bivolt

Dados Gerais

Soquete:	E27
Compatível:	1x PAR20
Grau de Proteção:	IP20
Cor:	Preto
Dimensões:	Ø80 x 205 x 100mm
Garantia:	1 ano
Descrição do produto:	Spot de trilho - PAR20, máx.40W, 1x PAR20, bivolt, preto
SKU:	OPS 80419
Composição:	Ferro
Conteúdo:	1 soquete E27 *Lâmpada não acompanha
Validade:	Indeterminado

Retratação: Sujeito a alteração sem aviso prévio. Sempre utilize a versão mais recente

2026 OPUS LED. Todos os direitos reservados.