Ficha de especificação

OPS 81898 | Spot de trilho PAR30 - Branco



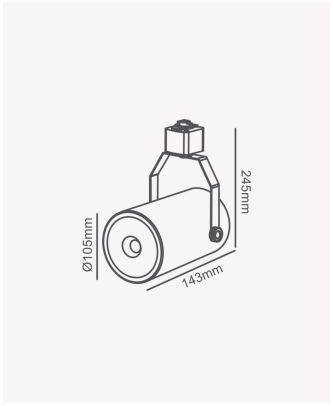

Dados Elétricos

Potência:	Máx. 40W
Tipo de tensão:	Bivolt

Dados Gerais

Soquete:	E27
Compatível:	1x PAR30
Grau de Proteção:	IP20
Cor:	Branco
Dimensões:	Ø105 x 245 x 143mm
Garantia:	1 ano
Descrição do produto:	Spot de trilho - máx. 40W, 1x PAR20, bivolt, branco
SKU:	OPS 81898
Composição:	Ferro
Conteúdo:	1 soquete E27 *Lâmpada não acompanha
Validade:	Indeterminado

Retratação: Sujeito a alteração sem aviso prévio. Sempre utilize a versão mais recente

2026 OPUS LED. Todos os direitos reservados.