Ficha de especificação

OPS 82390 | Latte Vela | 4W | E27



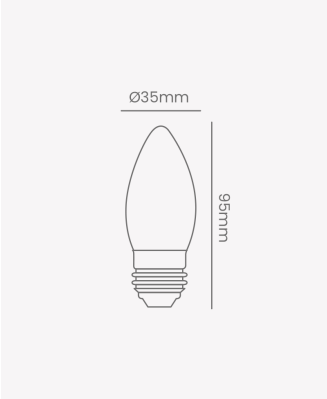

Dados Elétricos

Potência:	4W
Frequência:	60Hz
Fator de Potência:	>0.5
Corrente máxima:	0.055A(127V) 0.030A(220V)
Tensão:	100 - 240V
Temperatura de operação:	0° - 40°C

Dados Fotométricos

Temperatura de cor:	2400K
Fluxo luminoso:	300lm
Eficiência Luminosa:	75lm/W
Ângulo:	360°
IRC:	>80

Dados Gerais

Soquete:	E27
Grau de Proteção:	IP20
Difusor:	Leitoso
Peso:	17g
Dimensões:	Ø35 x 95mm
Garantia:	2 anos
Descrição do produto:	Lâmpada Vela Latte Bivolt, 4W, 2400K, E27
SKU:	OPS 82390
Composição:	Vidro
Conteúdo:	1 lâmpada
Validade:	Indeterminado

Retratação: Sujeito a alteração sem aviso prévio. Sempre utilize a versão mais recente

2026 OPUS LED. Todos os direitos reservados.