Ficha de especificação

OPS 38681 | Módulo AR70 24º 4000K



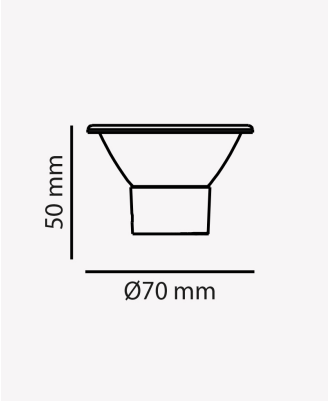

Dados Elétricos

Potência:	7W
Frequência:	50/60Hz
Fator de Potência:	>0.5
Corrente máxima:	0.114A
Tensão:	100-240V
Tipo de tensão:	Bivolt
Temperatura de operação:	0ºC a 40ºC

Dados Fotométricos

Temperatura de cor:	4000K
Fluxo luminoso:	500lm
Ângulo:	24º
IRC:	>80

Dados Gerais

Grau de Proteção:	IP20
Peso:	40g
Dimensões:	Ø70 x 48mm
Garantia:	2 anos
Descrição do produto:	Módulo AR70 24º- 7W, 4000K, 500lm, bivolt
SKU:	OPS 38681
Composição:	Policarbonato e alumínio
Conteúdo:	1 módulo AR70 24º
Validade:	Indeterminado

Retratação: Sujeito a alteração sem aviso prévio. Sempre utilize a versão mais recente

2026 OPUS LED. Todos os direitos reservados.