Ficha de especificação

OPS 38674 | Hashi | 10W







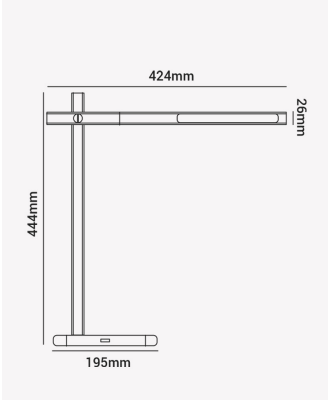



Dados Elétricos

Potência:	10W
Frequência:	60Hz
Corrente máxima:	2A
Tensão de entrada:	100 - 240V
Tensão de saída:	12V/2A

Dados Fotométricos

Temperatura de cor:	2800K - 6500K
Fluxo luminoso:	máx. 1000lm (Lux: 1100 - 40cm)
Ângulo:	Ajuste: 180° | Rotação: 270°
IRC:	>80
Dimerizável:	sim (6 níveis)

Dados Gerais

Grau de Proteção:	IP20
Difusor:	Leitoso
Cor:	Grafite
Peso:	715g
Dimensões:	118 x 455 x 425mm
Cabo:	Fonte de energia
Garantia:	2 ano
Descrição do produto:	Hashi - Luminária multicor, 20W, Bivolt
SKU:	OPS 38674
Composição:	Alumínio
Conteúdo:	1 Fonte bivolt
Validade:	Indeterminado

Retratação: Sujeito a alteração sem aviso prévio. Sempre utilize a versão mais recente

2026 OPUS LED. Todos os direitos reservados.