Ficha de especificação

OPS 38803 | Mobby







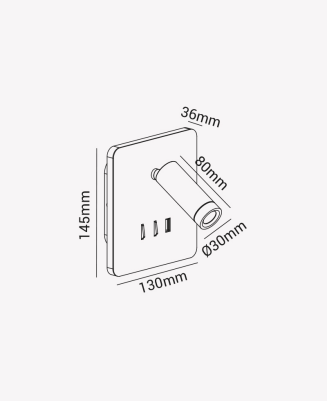

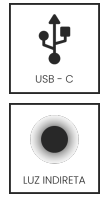

Dados Elétricos

Potência:	5W + 3W (spot)
Frequência:	60Hz
Fator de Potência:	>0.7
Corrente máxima:	0.150A
Tensão:	100 - 240V
Temperatura de operação:	0°C a 40°C

Dados Fotométricos

Temperatura de cor:	3000K
Fluxo luminoso:	135(spot) + 260lm
Ângulo:	45°
IRC:	>80

Dados Gerais

Grau de Proteção:	IP20
Cor:	Branco
Peso:	550g
Dimensões:	130 x 145 x 116mm
Garantia:	2 Anos
Descrição do produto:	Mobby, 3000K, 8W, Bivolt, branco
SKU:	OPS 38803
Composição:	Alumínio
Validade:	indeterminado

Retratação: Sujeito a alteração sem aviso prévio. Sempre utilize a versão mais recente

2026 OPUS LED. Todos os direitos reservados.