Ficha de especificação

OPS 82789 | Wing | 3000K



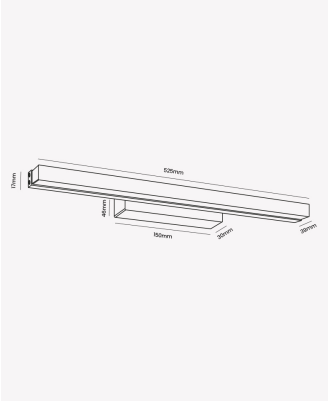

Dados Elétricos

Potência:	10W
Frequência:	60Hz
Fator de Potência:	>0.5
Corrente máxima:	0.260A
Tensão:	100 - 240V
Temperatura de operação:	0°C a 40°C

Dados Fotométricos

Temperatura de cor:	3000K
Fluxo luminoso:	700lm
Ângulo:	160°
IRC:	>80

Dados Gerais

Grau de Proteção:	IP20
Cor:	Cromado
Peso:	465g
Dimensões:	525 x 150 x 17mm
Garantia:	2 Anos
Descrição do produto:	Wing - luminária de espelho, 10W, 3000K, Bivolt, cromado
SKU:	OPS 82789
Composição:	Alumínio
Validade:	Indeterminado

Retratação: Sujeito a alteração sem aviso prévio. Sempre utilize a versão mais recente

2026 OPUS LED. Todos os direitos reservados.