Ficha de especificação

OPS 38117 | Astral

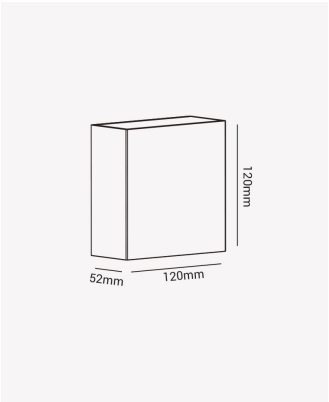

IP65
EXTERNO

Dados Elétricos

Potência:	4W
Frequência:	60Hz
Fator de Potência:	>0.5
Corrente máxima:	0.35A
Tensão:	100 - 240V
Temperatura de operação:	0°C a 40°C

Dados Fotométricos

Temperatura de cor:	3000K
Fluxo luminoso:	240lm
Ângulo:	máximo 90°
IRC:	>80

Dados Gerais

Grau de Proteção:	IP65
Cor:	Preto
Peso:	216g
Dimensões:	120 x 120 x 52mm
Garantia:	1 ano
Descrição do produto:	Astral, 4W, 3000K, Bivolt, preto
SKU:	OPS 38117
Composição:	Policarbonato
Validade:	indeterminado

Retratação: Sujeito a alteração sem aviso prévio. Sempre utilize a versão mais recente

2025 OPUS LED. Todos os direitos reservados.