Ficha de especificação

OPS 35000 | Home | 3000K

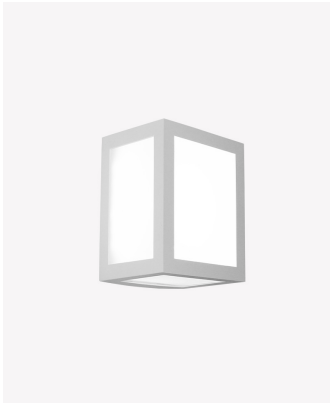



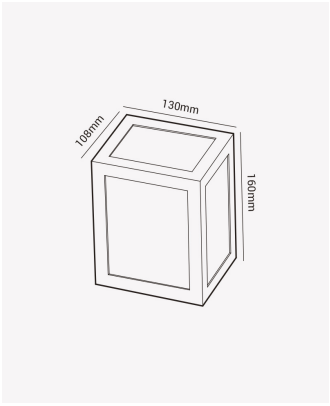

Dados Elétricos

Potência:	12W
Frequência:	50/60Hz
Fator de Potência:	>0.5
Corrente máxima:	0.060A
Tensão:	100-240V
Temperatura de operação:	0°C a 40°C

Dados Fotométricos

Temperatura de cor:	3000K
Fluxo luminoso:	880lm
Ângulo:	154°
IRC:	>70

Dados Gerais

Grau de Proteção:	IP65
Peso:	380g
Dimensões:	130 x 160 x 108mm
Garantia:	1 ano
Descrição do produto:	Home, 12W, 3000K, Bivolt
SKU:	OPS 35000
Composição:	Policarbonato
Validade:	Indeterminado

Retratação: Sujeito a alteração sem aviso prévio. Sempre utilize a versão mais recente

2026 OPUS LED. Todos os direitos reservados.