Ficha de especificação

OPS 81744 | New Home

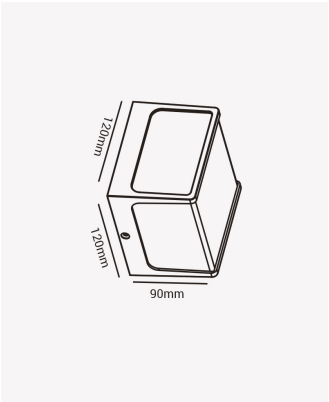

IP65
EXTERNO

Dados Elétricos

Potência:	8W
Frequência:	50/60Hz
Fator de Potência:	>0.5
Corrente máxima:	0.112A
Tensão:	100-240V
Temperatura de operação:	0°C a 40°C

Dados Fotométricos

Temperatura de cor:	3000K
Fluxo luminoso:	680lm
Ângulo:	90°
IRC:	>70

Dados Gerais

Grau de Proteção:	IP65
Cor:	Branco
Peso:	270g
Dimensões:	120 x120 x 90mm
Garantia:	2 ano
Descrição do produto:	New Home, 8W, 3000K, Bivolt, branco
SKU:	OPS 81744
Composição:	ABS
Validade:	Indeterminado

Retratação: Sujeito a alteração sem aviso prévio. Sempre utilize a versão mais recente

2025 OPUS LED. Todos os direitos reservados.