Ficha de especificação

OPS 82925 | Hoop

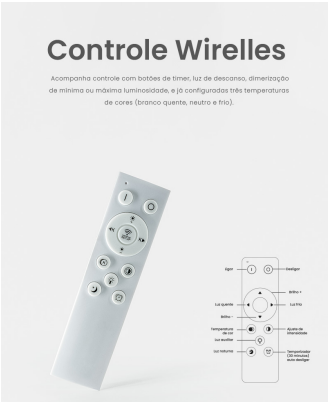

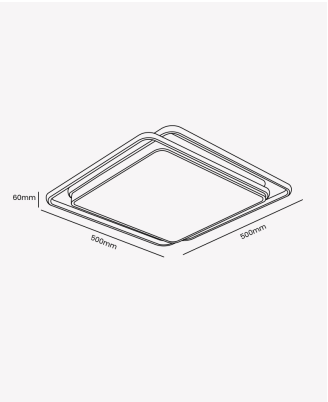

Dados Elétricos

Potência:	72W
Frequência:	60Hz
Fator de Potência:	>0.6
Corrente máxima:	1.1A
Tensão:	100 - 240V
Temperatura de operação:	0º - 40ºC

Dados Fotométricos

Temperatura de cor:	3000K - 6500K
Fluxo luminoso:	5760lm
Ângulo:	120º
IRC:	>80
Dimerizável:	sim

Dados Gerais

Grau de Proteção:	IP20
Cor:	Dourado
Peso:	2.4kg
Dimensões:	500 x 500 x 60mm
Garantia:	1 ano
Descrição do produto:	Hoop, 72W, Multicor, dourado, Bivolt
SKU:	OPS 82925
Composição:	Ferro e acrílico
Conteúdo:	1 controle
Validade:	Indeterminada

Retratação: Sujeito a alteração sem aviso prévio. Sempre utilize a versão mais recente

2025 OPUS LED. Todos os direitos reservados.