# Ficha de especificação

## OPS 83946 | Soul Sobrepor | 10W | 38°





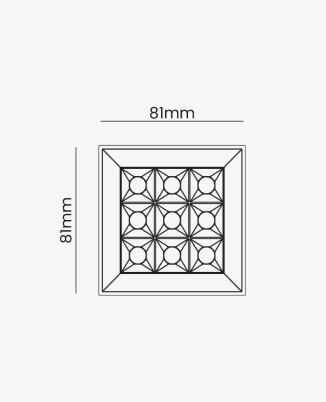


ÍRIS90

UGR13

24°
ABERTURA

### Dados Elétricos

| | |
|---|---|
| Potência: | 10W |
| Frequência: | 60Hz |
| Fator de Potência: | >0.5 |
| Corrente máxima: | 0.109A |
| Tensão: | 100 - 240V |
| Tipo de tensão: | Bivolt |
| Temperatura de operação: | 0°C a 40°C |

### Dados Fotométricos

| | |
|---|---|
| Temperatura de cor: | 2700K |
| Fluxo luminoso: | 460lm |
| Ângulo: | 38° |
| IRC: | >90 |
| UGR: | 13 |

### Dados Gerais

| | |
|---|---|
| Grau de Proteção: | IP20 |
| Aplicação: | Uso Interno - Teto, Embutir |
| Cor: | Preto |
| Dimensões: | 81 x 81 x 67mm |
| Garantia: | 3 Anos |
| Descrição do produto: | Spot Soul Sobrepor, 10W, 24°, 2700K, Bivolt, Preto. |
| SKU: | OPS 83946 |
| Composição: | Alumínio |
| Conteúdo: | 1 Luminária e 1 Driver |
| Validade: | Indeterminada |

Retratação: Sujeito a alteração sem aviso prévio. Sempre utilize a versão mais recente


2026 OPUS LED. Todos os direitos reservados.