Ficha de especificação

OPS 85704 | Lapiz

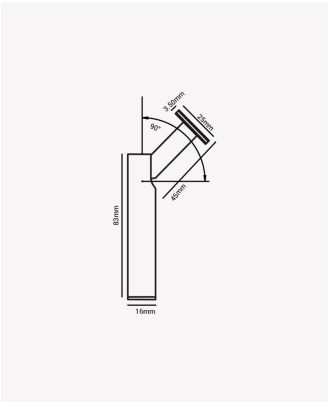

ÍRIS90

IP65
EXTERNO

15°
ABERTURA

Dados Elétricos

Potência:	2W
Frequência:	50/60Hz
Corrente máxima:	0.030A(127V) 0.017A(220V)
Tensão:	100-240V
Tipo de tensão:	Bivolt

Dados Fotométricos

Temperatura de cor:	2700K
Fluxo luminoso:	80lm
Ângulo:	15°
IRC:	>90

Dados Gerais

Grau de Proteção:	IP65
Aplicação:	Teto/Parede
Cor:	Branco
Peso:	45g
Dimensões:	83x25mm
Garantia:	3 anos
Descrição do produto:	Lapiz - Spot LED, 2W, 2700K, Bivolt.
SKU:	OPS 85704
Composição:	Alumínio
Conteúdo:	1 Luminária e kit de instalação
Validade:	Indeterminada

Retratação: Sujeito a alteração sem aviso prévio. Sempre utilize a versão mais recente

2025 OPUS LED. Todos os direitos reservados.