Ficha de especificação

OPS 85711 | Lapiz



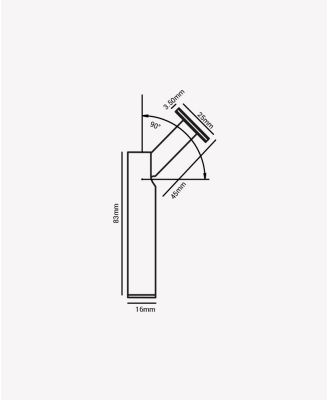

ÍRIS90

IP65
EXTERNO

15°
ABERTURA

Dados Elétricos

Potência:	2W
Frequência:	50/60Hz
Corrente máxima:	0.016A
Tensão:	100-240V

Dados Fotométricos

Temperatura de cor:	2700K
Fluxo luminoso:	80lm
Ângulo:	15°
IRC:	>90

Dados Gerais

Grau de Proteção:	IP65
Cor:	Preto
Peso:	50g
Dimensões:	Ø16x83mm
Garantia:	3 anos
Descrição do produto:	Lapiz - Spot LED, 2W, 2700K, Bivolt.
SKU:	OPS 85711
Composição:	Alumínio
Conteúdo:	1 Luminária e kit de instalação
Validade:	Indeterminada

Retratação: Sujeito a alteração sem aviso prévio. Sempre utilize a versão mais recente

2026 OPUS LED. Todos os direitos reservados.